一般混合ダブルス
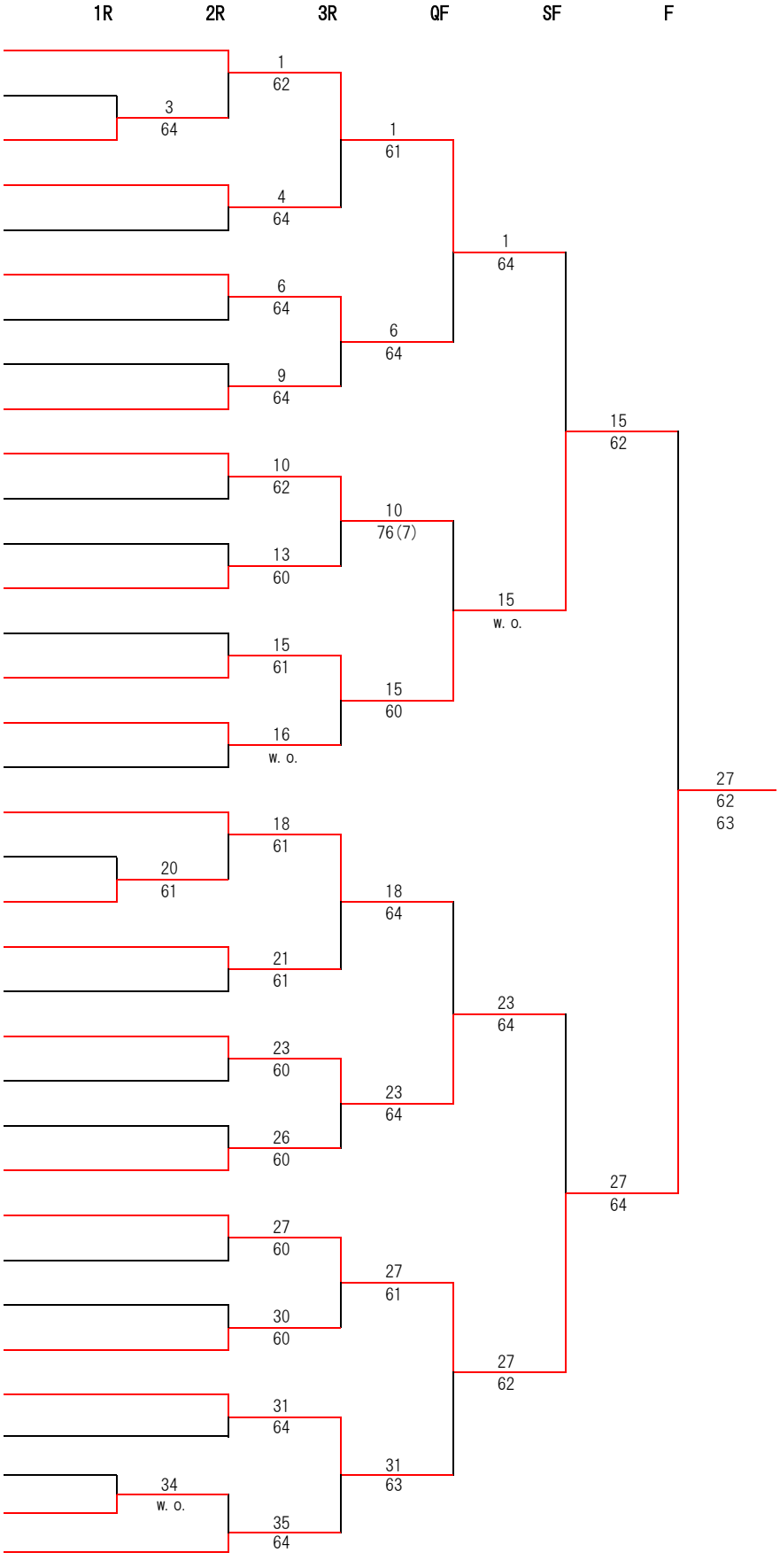
1	飯島・金子	(光TC)
2	南部・菅沼	(ひなテック)
3	竹中・竹中	(Good Luck！・NAS)
4	宇都宮・三橋	(パークテニス)
5	中嶋・鈴木	(サザンブルー)
6	長谷川・増澤	(Team LUSH)
7	朝岡・塚田	(NAS光が丘)
8	岡﨑・津田	(Team G.O.D.S)
9	野澤・熊本	(ズボラ・高松TS)
10	斉藤・古閑	(cozy's・フリー)
11	小野・榎本	(kisuke2)
12	竹原・竹原	(フリー・フラッグF)
13	藤巻・藤巻	(Team LUSH)
14	松木・長田	(タウンテニス)
15	林・大野	(フリー・Team G.O.D.S)
16	栗山・山田	(ひなテック)
17	平木・平木	(フリー)
18	杉沢・久保	(光TC・Team LUSH)
19	関・土屋	(フリー・パークテニス)
20	岩野・渡辺	(Good Luck！・高松S)
21	金矢・岡	(関町ローン)
22	平岩・内山	(Team G.O.D.S)
23	今村・三輪	(たうてに君・フリー)
24	植木・西脇	(連弾)
25	増澤・竹井	(Team LUSH)
26	大久保・佐藤	(光TC・高松)
27	杉村・丸山	(我流/タウン・我流庭球塾)
28	花形・寶野	(フリー)
29	小田・小田	(ひなテック)
30	沓澤・三笠	(Good Luck！)
31	高澤・重南	(フリー・タウンテニス)
32	鈴木・志村	(フリー・パークTC)
33	糸井・平松	(ドックポイント)
34	黒澤・黒澤	(フリー)
35	藤田・田中	(連弾・kisuke2)